MARINO BERNASCONI SA

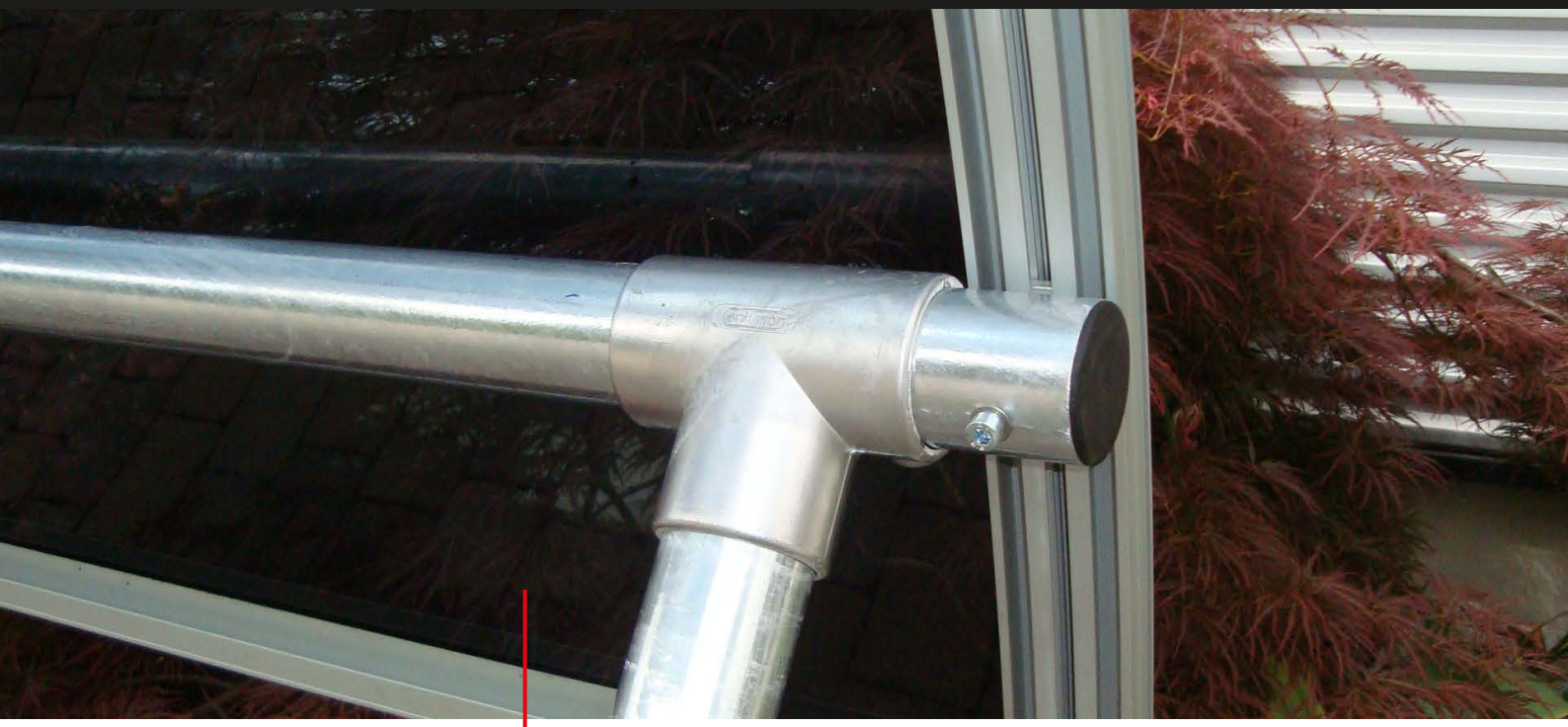

C.I.C.L.O.P.A.R.K® CITY

Modell Tubo
Modell Tubo Piano

Um allen ästhetischen Wünschen gerecht zu werden, haben wir einen Fahrradunterstand mit einer Tragkonstruktion aus verzinkten Stahlrundrohren entwickelt.
Es kann zwischen einem Bogendach oder einem Flachdach ausgewählt werden.

SWISS MADE · REGISTERED DESIGN · TÜV SÜD · Km 0

la tettoia · BER BOX · TrennTOP · Stendi · GAIA · CICLOPARK

Tubo

Hauptmerkmale

- Die Tragkonstruktion besteht aus verzinkten Stahlrundrohren welche auf Fussplatten zur Bodenbefestigung montiert werden.
- Die Oberkonstruktion, bestehend aus Dacheinfassung und Tragrippen für Plexiglasplatten, wird aus farblos eloxierten Aluminiumprofilen mit dem Patent la tettoia System® gefertigt.
- Die Eindeckung ist aus farblosen 3-4 mm Plexiglas XT Platten.
- Spezialmasse, Farben und Sonderausführungen sowie Vorbereitung für LED-Beleuchtung sind auf Anfrage möglich.

Zubehör

- Die Seitenwände sind aus Kunstharzplatten Purplast, 6 mm oder auf Wunsch in 3-4 mm Plexiglas XT.
- Fahrradhalterungen.

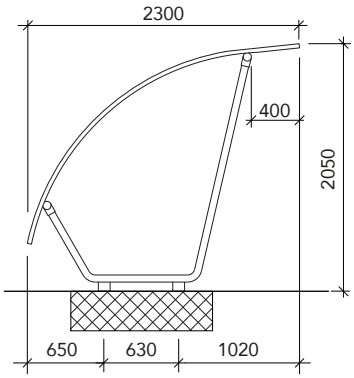

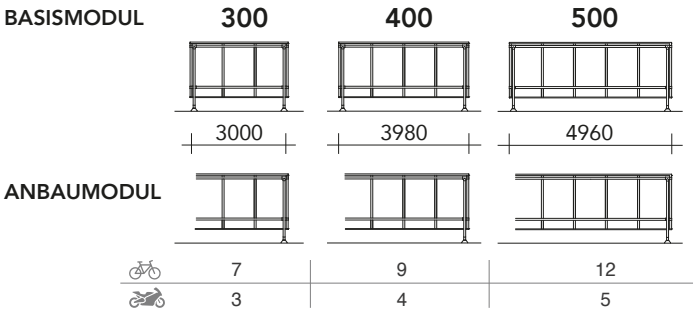

Tubo Piano

Hauptmerkmale

- Die Tragkonstruktion besteht aus verzinkten Stahlrundrohren welche auf Fussplatten zur Bodenbefestigung montiert werden.
- Die Oberkonstruktion der Dacheinfassung wird aus farblos eloxierten Aluminiumprofilen mit dem Patent la tettoia System® gefertigt.
- Die Eindeckung ist aus Aluminium-Trapezblech oder aus Polycarbonat. Beim Polycarbonat gibt es keine Dacheinfassung.
- Spezialmasse, Farben und Sonderausführungen sowie Vorbereitung für LED-Beleuchtung sind auf Anfrage möglich.

Zubehör

- Die Seitenwände sind aus Kunstharzplatten Purplast, 6 mm oder auf Wunsch in 3-4 mm Plexiglas XT.
- Fahrradhalterungen.

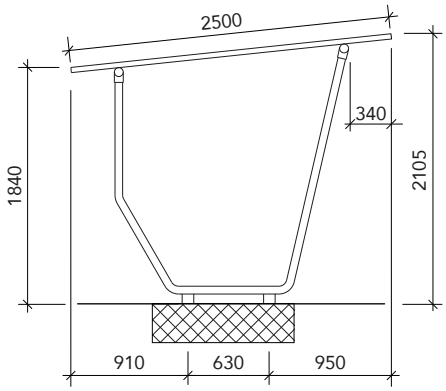

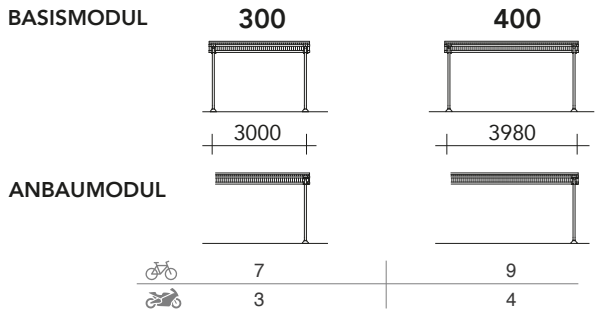

Beispiele für das Zubehör:

Seitenwände

Velohalterung Modell 20

Velohalterung Modell 12-13

Velohalterung Modell 23-24

Velohalterung Typ 26

PM-CC TUBO 09/2020

Marino Bernasconi SA - Via Argine 3 - Zona industriale 1 - CH 6930 Bedano
Tel. +41 (0)43 843 20 30 - Fax +41 (0)43 843 20 33 I www.marinobernasconi.ch - hinwil@marinobernasconi.ch